Modulerande spjällställdon för justerspjäll i tekniska byggnadsinstallationer

- **Spjällstorlek upp till ungefär 8 m²**
- **Vridmomentmotor 40 Nm**
- **Märkspänning AC/DC 24 V**
- **Styrning modulerande 2...10 V**
- **Lägesåterföring 2...10 V**

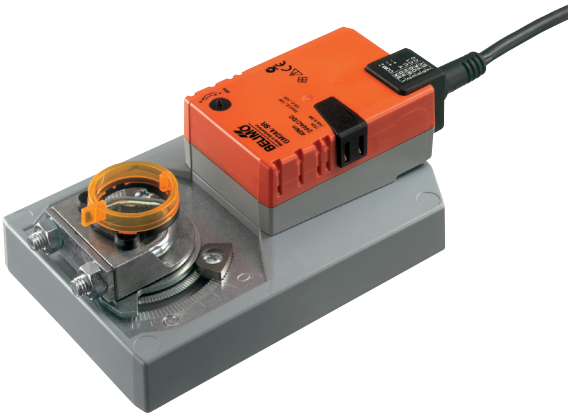

Tekniska data

Elektriska data	Märkspänning	AC/DC 24 V
	Märkspänningsfrekvens	50/60 Hz
	Nominellt spänningsområde	AC 19.2...28.8 V / DC 19.2...28.8 V
	Effektförbrukning i drift	4.5 W
	Effektförbrukning i viloläge	2 W
	Effektförbrukning för ledningsdimensionering	6.5 VA
	Anslutning försörjning / styrning	Kabel 1 m, 4 x 0.75 mm²
	Parallelldrift	Ja (observera prestandadata)
Funktionsdata	Vridmomentmotor	40 Nm
	Driftsvillkor Y	2...10 V
	Ingångsmotstånd	100 kΩ
	Lägesåterföring U	2...10 V
	Lägesåterföring U, anteckning	Max. 1 mA
	Lägesnoggrannhet	±5%
	Rörelseriktning av motor	valbar med brytare 0/1
	Rörelseriktning, Anteckning	Y = 0 V: Vid brytarläge 0 (ccw-rotation) /1 (cw-rotation)
	Manuell tvångsstyrning	med tryckknapp, kan låsas
	Vridvinkel	Max. 95°
	Vridvinkel (Anteckning)	kan begränsas på båda sidor med justerbara mekaniska stoppklackar
	Gångtid motor	150 s / 90°
	Motornljudeffektnivå	45 dB(A)
	Spindelförare	Universalklämkoppling reversibel 12...26.7 mm
	Lägesindikering	Mekanisk, pluggbar
Säkerhet	Skyddsklass IEC/EN	III säkerhetsklenspänning (SELV)
	Skyddsklass UL	UL Klass 2-försörjning
	Skyddsklass IEC/EN	IP54
	Skyddsklass NEMA/UL	NEMA 2
	Kapsling	UL kapsling-typ 2
	EMC	CE i enlighet med 2014/30/EU
	Certifiering IEC/EN	IEC/EN 60730-1 och IEC/EN 60730-2-14
	Certifiering UL	cULus i enlighet med UL60730-1A, UL60730-2-14 och CAN/CSA E60730-1:02
	Certification UL note	The UL marking on the actuator depends on the production site, the device is UL-compliant in any case
	Driftsprincip	Type 1
	Nominell impulsspänning försörjning / styrning	0.8 kV
	Styrning nedsmutsningsgrad	3
	Omgivningstemperatur	-30...50°C
	Lagringstemperatur	-40...80°C
	Omgivningsfuktighet	Max. 95% r.H., icke-kondenserande
	Underhåll	underhållsfri
Vikt	Vikt	2.5 kg

Säkerhetsanvisningar

- Enheten har utformats för användning i stationära uppvärmnings-, ventilations- och luftbehandlingssysten och får inte användas utanför det specificerade applikationsområdet, speciellt i flygplan eller andra luftburna transportmedel.
- Utomhusapplikation: endast möjligt att inget (sjö)vatten, snö, is, solstrålning eller aggressiva gaser stör ställdonet direkt och att det är säkerställt att omgivningsförhållandena alltid förblir inom databladets trösklar.
- Endast behöriga specialister får genomföra installationen. Alla applicerbara juridiska eller institutionella installationsföreskrifter måste följas under installation.
- Enheten får endast öppnas på tillverkarens plats. Den innehåller inte några delar som kan kan bytas ut eller repareras av användaren.
- Kablar får inte tas bort från enheten.
- För att beräkna det erforderliga vridmomentet måste specifikationerna levererade av spjälltillverkarna beträffande tvärsnitt, utformningen, installationsplatsen och ventilationsförhållanden iakttagas.
- Enheten innehåller elektriska och elektroniska komponenter och får inte kasseras med hushållsavfall. Alla lokalt giltiga regler och krav måste observeras.

Produktfunktioner

Driftsprincip
Ställdonet är anslutet med en standard kontinuerlig signal DC 0...10 V och drivs till positionen definierad av positionssignalen. Mätspänningen U används för den elektriska visningen av spjälläget 0...100% och som slavstyrsignal för andra ställdon.

Enkel direktmontering
Enkel direktmontering på spjällaxeln med en universalklämkoppling levererad med en antirotationsenget för att förhindra ställdonet från att rotera.

Manuell förbikoppling
Manuell förbikoppling med tryckknapp möjlig (växeln är frikopplad så länge som knappen är nedtryckt eller förblir låst).

Justerbar vridvinkel
Justerbar vridvinkel med mekaniska stoppklackar.

Hög funktionell pålitlighet
Ställdonet är överbelastningsskyddat, kräver inga ändlägesbrytare och stoppar automatiskt när stoppklacken har nåtts.

Tillbehör

	Beskrivning	Typ
Elektriska tillbehör	Hjälpbrytare 1 x SPDT tillägg	S1A
	Hjälpbrytare 2 x SPDT tillägg	S2A
	Hjälpbrytare 2 x SPDT tillägg, grå	S2A/300 GR
	Hjälpbrytare 2 x SPDT tillägg, grå	S2A/500 GR
	Återföringspotentiometer 140 Ω tillägg	P140A
	Återföringspotentiometer 140 Ω tillägg, grå	P140A GR
	Återföringspotentiometer 200 Ω tillägg	P200A
	Återföringspotentiometer 500 Ω tillägg	P500A
	Återföringspotentiometer 500 Ω tillägg, grå	P500A GR
	Återföringspotentiometer 1 kΩ tillägg	P1000A
	Återföringspotentiometer 1 kΩ tillägg, grå	P1000A GR
	Återföringspotentiometer 2.8 kΩ tillägg	P2800A
	Återföringspotentiometer 2.8 kΩ tillägg, grå	P2800A GR
	Återföringspotentiometer 5 kΩ tillägg	P5000A
	Återföringspotentiometer 5 kΩ tillägg, grå	P5000A GR
	Återföringspotentiometer 10 kΩ tillägg	P10000A
	Återföringspotentiometer 10 kΩ tillägg, grå	P10000A GR
	Signalomvandlare spänning/strömstyrka 100 kΩ Försörjning AC/DC 24 V	Z-UIC
	Intervallreglage för väggmontering	SBG24
	Roterande ställdon för väggmontering	SGA24
	Roterande ställdon för inbyggd montering	SGE24
	Roterande ställdon för frontpanelmontering	SGF24
	Roterande ställdon för väggmontering	CRP24-B1

Tillbehör

	Beskrivning	Typ
Mekaniska tillbehör	Ställdonsarm för standardklämkoppling	AH-GMA
	Kulled lämplig för spjällarm KH8/KH10	KG10A
	Spjällarm Uttagsbredd 8.2 mm, universalklämbygel diameter Ø14...25 mm	KH10
	Vridsäkring 230 mm, Multipack 20 st.	Z-ARS230
	Mounting kit for linkage operation för platt installation	ZG-GMA
	Förlängning, grundpatta för GM..A till GM.., Multipack 20 st.	Z-GMA
	Lägesindikator, Multipack 20 st.	Z-PI

Elektrisk installation

Anvisning

- Anslutning via säkerhetsisolerande transformator.
- Parallellanslutning av andra ställdon möjlig. Observera prestandadatan.

Kopplingsscheman

AC/DC 24 V, modulerande

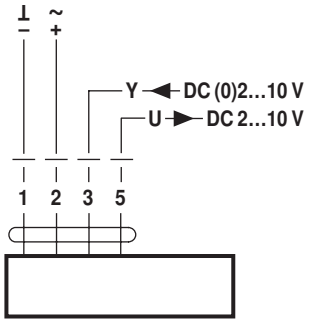

Kabelfärger:
1 = svart
2 = röd
3 = vit
5 = orange

Dimensioner [mm]

Spindellängd

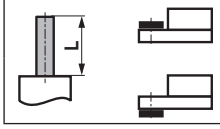	Min. 52
	Min. 20

Klämintervall

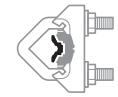		
	12...22	12...18
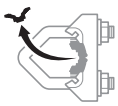		
	22...26.7	12...18
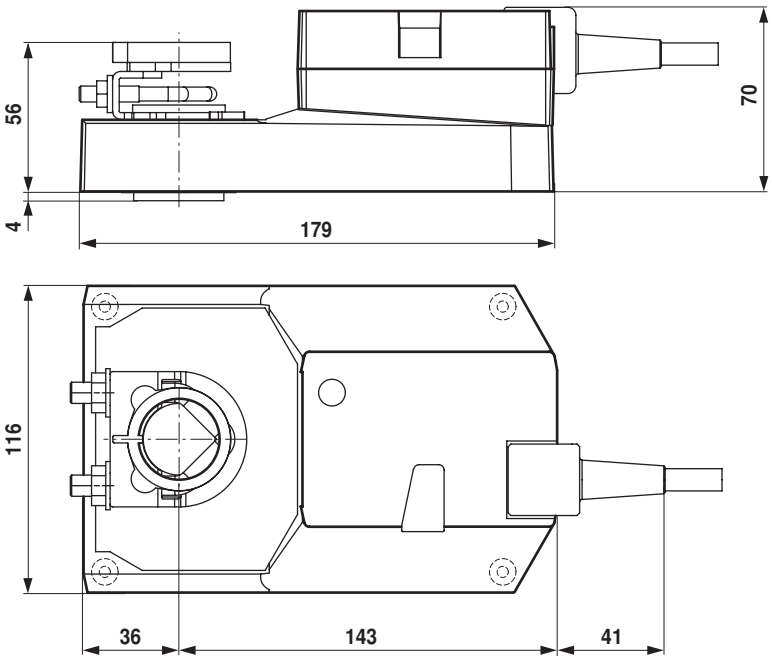
Måttritningar